外形図

AXR150, AXR200
2線式電磁流量計　一体形
面間コード１（ウェハ）

ADMAG AXR

単位：mm

AXR150
AXR200 G－□ 1 A□ 1 □－ A □□ 1

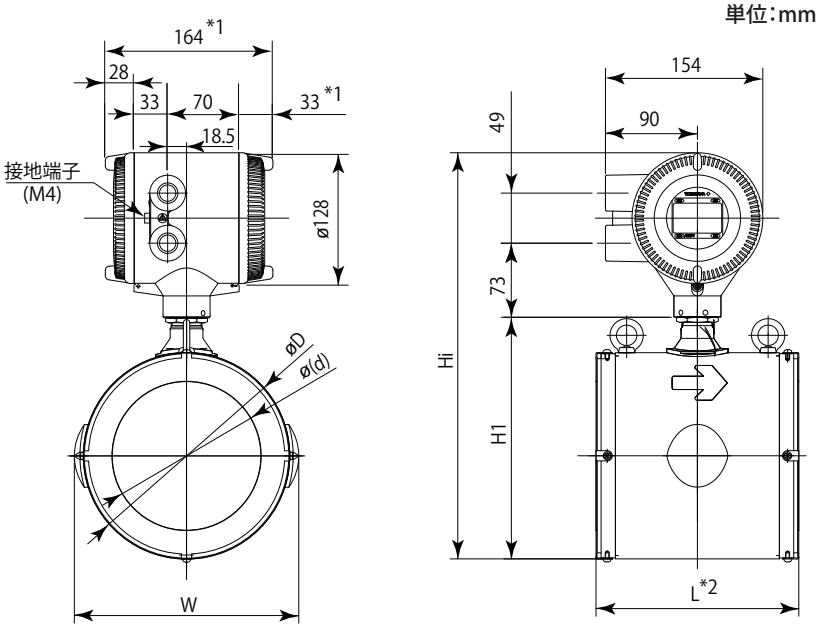

口径コード		150	200
口　径		150	200
ライニングコード		A	A
面間寸法	L*2	200	250
外径	øD	202	252
アースリング内径	ød	146.1	193.6
幅	W	220	272
高さ	H1	243	293
最大高さ	Hi	405	455
質量 kg		15.9	23.5

＊付加仕様コードRA, RB, RCの選択により，
配線口の向きは下図のようになります。

標準	+90° 回転 RA	+180° 回転 RB	-90° 回転 RC

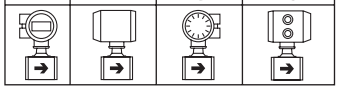

*1：表示器無しの場合は5 mm短くなります。
*2：アースリングの選択および付加仕様の選択により，
下表の値がL（面間寸法）に加算されます。

アースリングコード		S, L, H	P（白金）, T（タンタル）
付加仕様	無	+0	+32
	GA, GC, GD（特殊ガスケット）	+10	+38

端子配置図

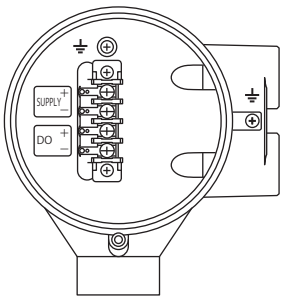

端子結線図

端子記号	記事
⏚	機能接地
SUPPLY ＋ －	電源および電流出力
DO ＋ －	ディジタル出力（パルス, アラーム, ステータス出力から選択）

表記のない寸法許容差は，「普通許容差 ＝ ±（JIS B0401 の公差等級 IT18 の値）/2」とします。

YOKOGAWA
横河電機株式会社

All Right Reserved, Copyright ©2010, Yokogawa Electric Corporation
Subject to change without notice. Printed in Japan.

SD 01E30D01-02JA
2010. 9.30　初版 (KP)